adresse de correspondance

HeBlad - France
72 rue de Lessard
76100 Rouen
T. 02 78 84 0187
info@HeBlad.fr
www.HeBlad.fr

adresse siège social

HeBlad BV
Diamantweg 22
NL - 5527 LC Hapert

Banc DeLuxe en antracite laqué, avec plaque de fond et dossier

€ 1.575,00 hors TVA
(€ 1.890,00 TVA incl.)

Code de produit: BB.DLA.OP

Ce banc, avec dossier et assise en planches de bambou, offre un repos confortable. La couleur anthracite vous fait presque oublier qu'il s'agit ici de béton. Le banc est fabriqué avec plaque de fond. Donc, coulé en une pièce.

L'aire de repos sera toujours propre et nette, car il n'y aura plus de mauvaises herbes qui poussent sous le banc. Pas de boue ou de l'eau autour du banc non plus, grâce au renfort "intégré".

19 juillet 2025 - Prix sujets à changement

Nos produits sont livrés depuis notre usine aux Pays-Bas.

adresse de correspondance

HeBlad - France
72 rue de Lessard
76100 Rouen
T. 02 78 84 0187
info@HeBlad.fr
www.HeBlad.fr

adresse siège social

HeBlad BV
Diamantweg 22
NL - 5527 LC Hapert

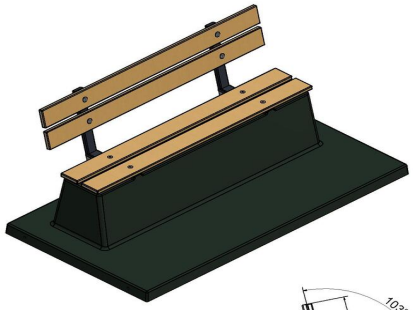

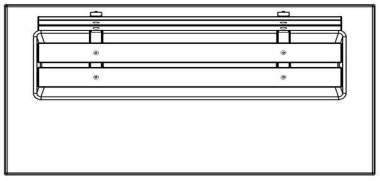

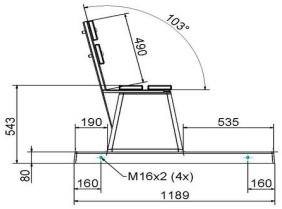

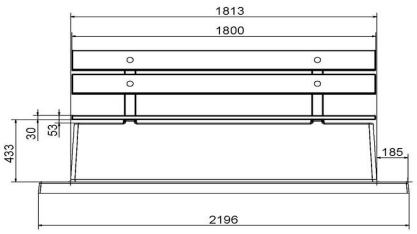

HeBlad
www.HeBlad.com
BB.DLA.OP

gewicht ± 1200 KG.

Spécifications Banc DeLuxe en antracite laqué, avec plaque de fond et dossier

Code de produit	BB.DLA.OP	Coin d'assise	103 degrées
Couleur	Anthracite laqué	Nombre d'assises	4
Dimensions (<meta charset="UTF-8">L x l x h)	1185 x 49 x 103 cm	Dimensions plaque de fond (L x l x h)	2195 x 119 x 8 cm
Hauteur d'assise	45 cm	Finition plaque de fond	Béton lisse
Dimensions assise	180 x 30 cm	Poids	1230 kg
Matériau d'assise	Bambou		

Produits associés

BB.DLAB.OP

BB.DL.OP

BB.PB.OP

BB.DL.OV

Nos produits sont livrés depuis notre usine aux Pays-Bas.