adresse de correspondance

**HeBlad - France**
72 rue de Lessard
76100 Rouen
T. 02 78 84 0187
info@HeBlad.fr
www.HeBlad.fr

adresse siège social

**HeBlad BV**
Diamantweg 22
NL - 5527 LC Hapert

## Ensemble pique-nique Standard XL

Code de produit: PS.ST.XL

**€ 4.400,00** hors TVA
(€ 5.280,00 TVA incl.)

Cette table en béton est de très grande taille et de construction très solide. Le fait que les pieds, les bancs et le plateau soient coulés en une seule pièce de béton, vous garantit qu'elle est inamovible et résistante au vandalisme.

Il y a une multitude d'endroits où cette table aura sa place. Un enrichissement pour par exemple des associations sportives. Toute une équipe de footballeurs y trouvera une place pour s'asseoir. A l'école on peut l'envisager comme solution pour donner des cours dehors en cas de beau temps. En dehors des heures de classe, la table peut servir pour des moments de convivialité.

Contrairement à nos autres tables, nous pouvons uniquement décharger cette table directement à côté du camion et seulement la deplacer en la roulant sur un surface dur et égal. Il nous faut pour cela l'aide d'au moins 3 personnes.

*16 août 2025 - Prix sujets à changement*

*Nos produits sont livrés depuis notre usine aux Pays-Bas.*

adresse de correspondance

**HeBlad - France**
72 rue de Lessard
76100 Rouen
T. 02 78 84 0187
info@HeBlad.fr
www.HeBlad.fr

adresse siège social

**HeBlad BV**
Diamantweg 22
NL - 5527 LC Hapert

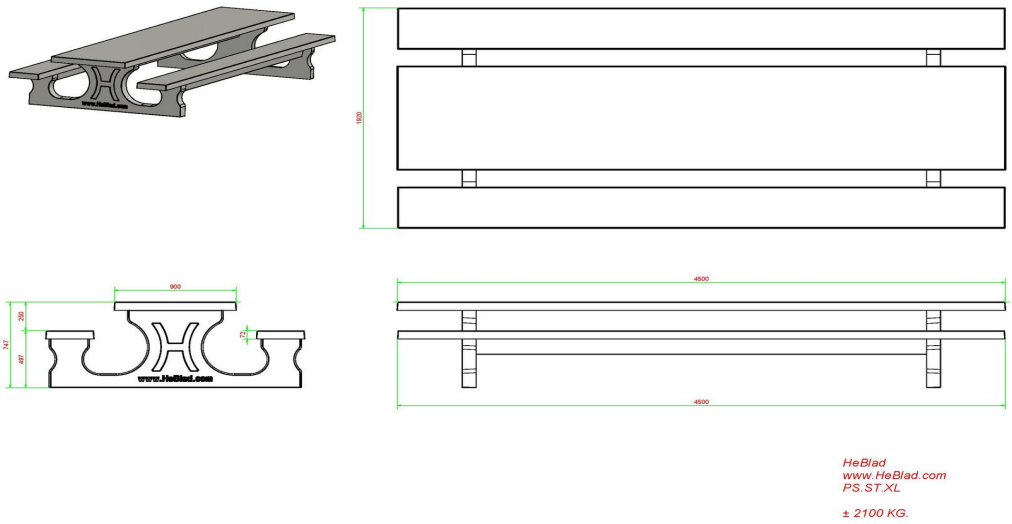


## Spécifications Ensemble pique-nique Standard XL

| | | | |
|---|---|---|---|
| Code de produit | PS.ST.XL | <meta charset="UTF-8" />Épaisseur du plateau de t | 5 cm |
| Couleur | Béton naturel | Hauteur d'assise | 50 cm |
| Dimensions (<meta charset="UTF-8" />L x l x h)    | 450 x 102 x 75 cm | Poids | 2100 kg |
| Dimensions du plateau de table (L x l) | 450 x 90 cm | Matériel assise | Beton |
| Hauteur de la table | 75 cm | Écartement entre les pieds | 355 cm (la distance de centre à centre) |

## Produits associés

PS.STAB.XL

PS.STA.XL

PS.DL.RT

OP.PS

PS.ST

*Nos produits sont livrés depuis notre usine aux Pays-Bas.*

N° TVA Intracom NL0063 43 818 B01 • SIRET 841532484 00018 • Numéro commercial (NL) 170 66 364
Credit Agricole D'Ile de France • 26 quai de la Rapée • 75012 Paris • BIC AGRIFRPP882 • IBAN FR76 1820 6004 3265 0518 5550 196
Référence bancaires : Banque (18206) • Guichet (00432) • Compte (65051855501) • Clé (96)